POZNÁMKA:
- KRYTIE 25 MM
- VÝSTUŽ PRISPÔSOBIŤ TVARU DEBNENIA

BETÓN C25/30(B30)
OCEĽ 10 505(R)

ZODP. PROJ.:	Ing. Peter Hičzanský
VYPRACOVAL:	Ing. Peter Hičzanský
INVESTOR:	mesto KRÁĽOVSKÝ CHLMEC
MIESTO STAVBY:	parc. č. 2056/84, 85, MŠ Fábryho, Kráľovský chlmec
NÁZOV STAVBY:	NADSTAVBA, REKONŠTRUKCIA A ROZŠÍRENIE KAPACITY MATERSKEJ ŠKOLY KRÁĽOVSKÝ CHLMEC
OBJEKT: časť "A"	
NÁZOV VÝKRESU:	PREKLADY: VÝSTUŽ
Ing.Peter Hičzanský, Konečná 5, 071 01 Michalovce, tel.: 0907 / 922 514	STUPEŇ: RP
DIEL:	STATIKA
DÁTUM:	08/2016
FORMÁT:	2 x A4
MIERKA: 1 : 25	Č.V. S.03

PREKLAD P1: VÝSTUŽ KS:1
M 1:25

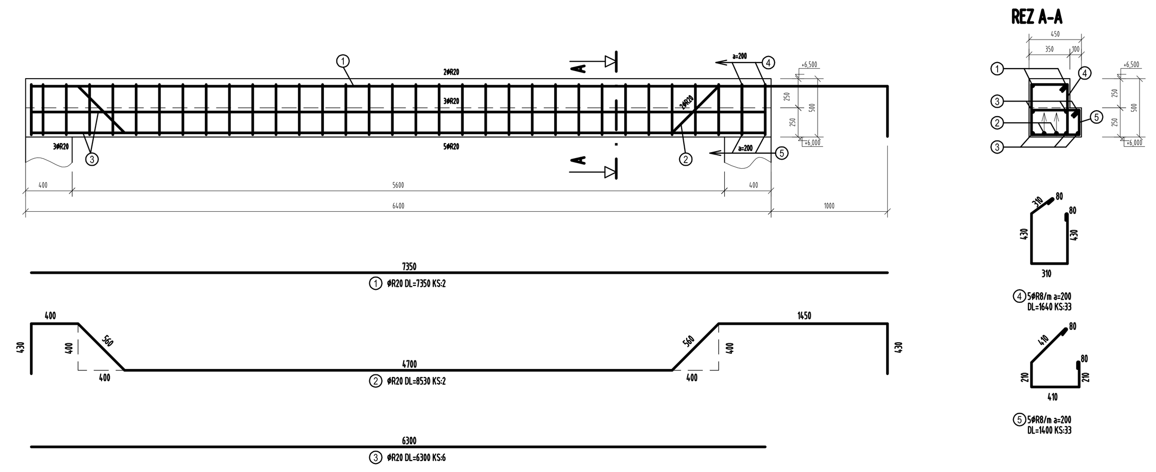

VÝKAZ VÝSTUŽE

OZN.	Č.P.	PROFIL	DLŽKA 1KS (m)	POČET KS	DLŽKA CELKOM (m) 10505 (R) Ø8	Ø12	Ø20
P1	1	R 20	7,350	2			14,700
	2	R 20	8,530	2			17,060
	3	R 20	6,300	6			37,800
	4	R 8	1,640	33	54,120		
	5	R 8	1,400	33	46,200		
KS:1							
				m	100,320		69,560
				KG/m	0,395		2,466
CELKOVÁ HMOTNOSŤ				KG	39,626		171,535

POZNÁMKA:
- KRYTIE 25 MM
- VÝSTUŽ PRISPÔSOBIŤ TVARU DEBNENIA
- PREKLAD JE POTREBNÉ REALIZOVAŤ V 2 FÁZACH BETÓNOVANIA!!!

BETÓN C25/30(B30)
OCEĽ 10 505(R)

NADSTAVBA, REKONŠTRUKCIA A ROZŠÍRENIE KAPACITY MATERSKEJ ŠKOLY KRÁĽOVSKÝ CHLMEC — PREKLAD P1: VÝSTUŽ — MIERKA 1 : 25 — Č.V. S.03/1

PREKLAD P2: VÝSTUŽ KS:1
M 1:25

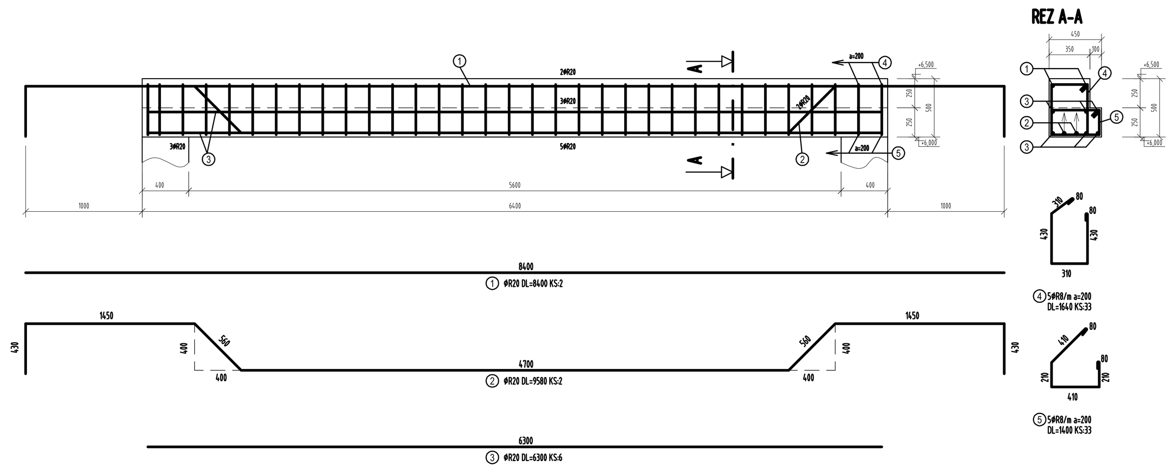

VÝKAZ VÝSTUŽE

OZN.	Č.P.	PROFIL	DLŽKA 1KS (m)	POČET KS	DLŽKA CELKOM (m) 10505 (R) Ø8	Ø12	Ø20
P2	1	R 20	8,400	2			16,800
	2	R 20	9,580	2			19,160
	3	R 20	6,300	6			37,800
	4	R 8	1,640	33	54,120		
	5	R 8	1,400	33	46,200		
KS:1							
				m	100,320		73,760
				KG/m	0,395		2,466
CELKOVÁ HMOTNOSŤ				KG	39,626		181,892

POZNÁMKA:
- KRYTIE 25 MM
- VÝSTUŽ PRISPÔSOBIŤ TVARU DEBNENIA
- PREKLAD JE POTREBNÉ REALIZOVAŤ V 2 FÁZACH BETÓNOVANIA!!!

BETÓN C25/30(B30)
OCEĽ 10 505(R)

NADSTAVBA, REKONŠTRUKCIA A ROZŠÍRENIE KAPACITY MATERSKEJ ŠKOLY KRÁĽOVSKÝ CHLMEC — PREKLAD P2: VÝSTUŽ — MIERKA 1 : 25 — Č.V. S.03/2

PREKLAD P3: VÝSTUŽ KS:1
M 1:25

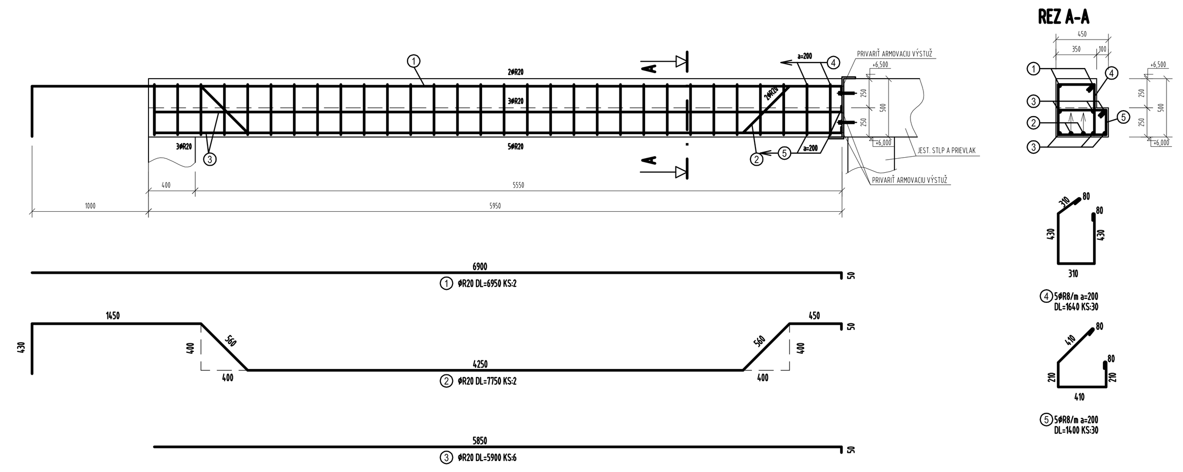

VÝKAZ VÝSTUŽE

OZN.	Č.P.	PROFIL	DLŽKA 1KS (m)	POČET KS	DLŽKA CELKOM (m) 10505 (R) Ø8	Ø12	Ø20
P3	1	R 20	6,950	2			13,900
	2	R 20	7,750	2			15,500
	3	R 20	5,900	6			35,400
	4	R 8	1,640	30	49,200		
	5	R 8	1,400	30	42,000		
KS:1							
				m	91,200		64,800
				KG/m	0,395		2,466
CELKOVÁ HMOTNOSŤ				KG	36,024		159,797

POZNÁMKA:
- KRYTIE 25 MM
- VÝSTUŽ PRISPÔSOBIŤ TVARU DEBNENIA
- PREKLAD JE POTREBNÉ REALIZOVAŤ V 2 FÁZACH BETÓNOVANIA!!!

BETÓN C25/30(B30)
OCEĽ 10 505(R)

NADSTAVBA, REKONŠTRUKCIA A ROZŠÍRENIE KAPACITY MATERSKEJ ŠKOLY KRÁĽOVSKÝ CHLMEC — PREKLAD P3: VÝSTUŽ — MIERKA 1 : 25 — Č.V. S.03/3

PREKLAD P4: VÝSTUŽ KS:1
M 1:25

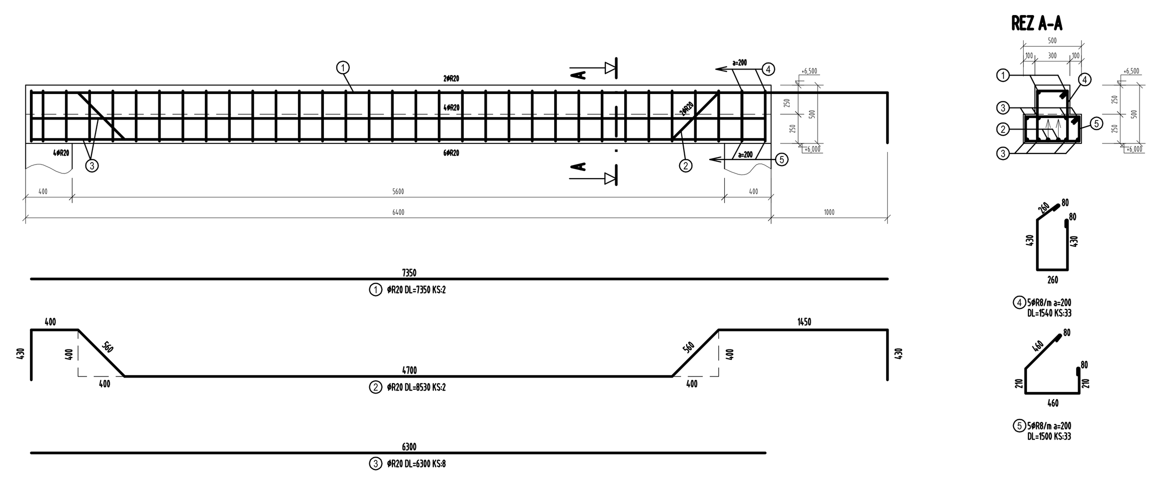

VÝKAZ VÝSTUŽE

OZN.	Č.P.	PROFIL	DLŽKA 1KS (m)	POČET KS	DLŽKA CELKOM (m) 10505 (R) Ø8	Ø12	Ø20
P4	1	R 20	7,350	2			14,700
	2	R 20	8,530	2			17,060
	3	R 20	6,300	8			50,400
	4	R 8	1,540	33	50,820		
	5	R 8	1,500	33	49,500		
KS:1							
				m	100,320		82,160
				KG/m	0,395		2,466
CELKOVÁ HMOTNOSŤ				KG	39,626		202,607

POZNÁMKA:
- KRYTIE 25 MM
- VÝSTUŽ PRISPÔSOBIŤ TVARU DEBNENIA
- PREKLAD JE POTREBNÉ REALIZOVAŤ V 2 FÁZACH BETÓNOVANIA!!!

BETÓN C25/30(B30)
OCEĽ 10 505(R)

NADSTAVBA, REKONŠTRUKCIA A ROZŠÍRENIE KAPACITY MATERSKEJ ŠKOLY KRÁĽOVSKÝ CHLMEC — PREKLAD P4: VÝSTUŽ — MIERKA 1 : 25 — Č.V. S.03/4

PREKLAD P5: VÝSTUŽ KS:1
M 1:25

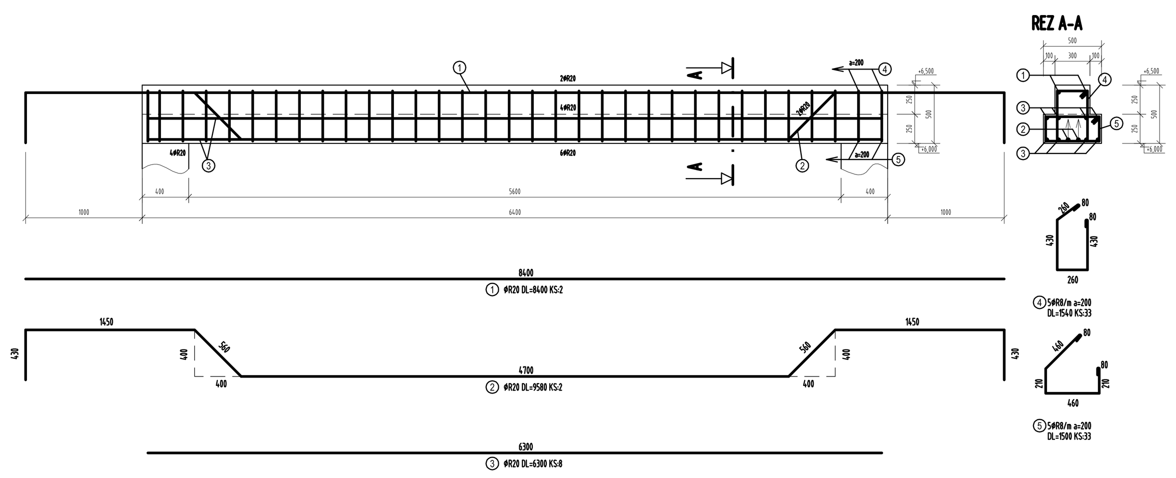

VÝKAZ VÝSTUŽE

OZN.	Č.P.	PROFIL	DLŽKA 1KS (m)	POČET KS	DLŽKA CELKOM (m) 10505 (R) Ø8	Ø12	Ø20
P5	1	R 20	8,400	2			16,800
	2	R 20	9,580	2			19,160
	3	R 20	6,300	8			50,400
	4	R 8	1,540	33	50,820		
	5	R 8	1,500	33	49,500		
KS:1							
				m	100,320		86,360
				KG/m	0,395		2,466
CELKOVÁ HMOTNOSŤ				KG	39,626		212,964

POZNÁMKA:
- KRYTIE 25 MM
- VÝSTUŽ PRISPÔSOBIŤ TVARU DEBNENIA
- PREKLAD JE POTREBNÉ REALIZOVAŤ V 2 FÁZACH BETÓNOVANIA!!!

BETÓN C25/30(B30)
OCEĽ 10 505(R)

NADSTAVBA, REKONŠTRUKCIA A ROZŠÍRENIE KAPACITY MATERSKEJ ŠKOLY KRÁĽOVSKÝ CHLMEC — PREKLAD P5: VÝSTUŽ — MIERKA 1 : 25 — Č.V. S.03/5

PREKLAD P6: VÝSTUŽ KS:1
M 1:25

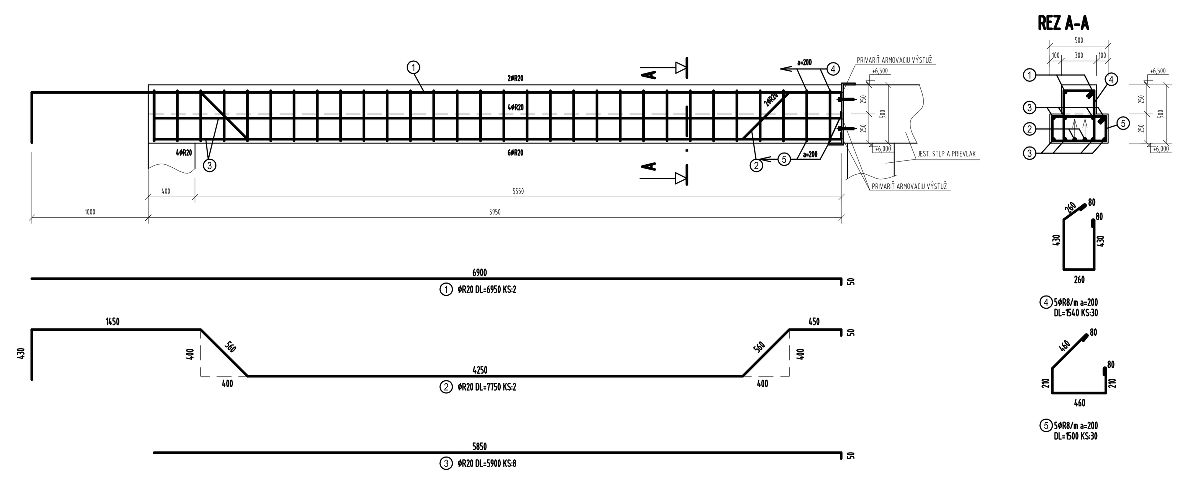

VÝKAZ VÝSTUŽE

OZN.	Č.P.	PROFIL	DLŽKA 1KS (m)	POČET KS	DLŽKA CELKOM (m) 10505 (R) Ø8	Ø12	Ø20
P6	1	R 20	6,950	2			13,900
	2	R 20	7,750	2			15,500
	3	R 20	5,900	6			35,400
	4	R 8	1,540	30	46,200		
	5	R 8	1,500	30	45,000		
KS:1							
				m	91,200		64,800
				KG/m	0,395		2,466
CELKOVÁ HMOTNOSŤ				KG	36,024		159,797

POZNÁMKA:
- KRYTIE 25 MM
- VÝSTUŽ PRISPÔSOBIŤ TVARU DEBNENIA
- PREKLAD JE POTREBNÉ REALIZOVAŤ V 2 FÁZACH BETÓNOVANIA!!!

BETÓN C25/30(B30)
OCEĽ 10 505(R)

NADSTAVBA, REKONŠTRUKCIA A ROZŠÍRENIE KAPACITY MATERSKEJ ŠKOLY KRÁĽOVSKÝ CHLMEC — PREKLAD P6: VÝSTUŽ — MIERKA 1 : 25 — Č.V. S.03/6

PREKLAD P10: VÝSTUŽ KS:3
M 1:25

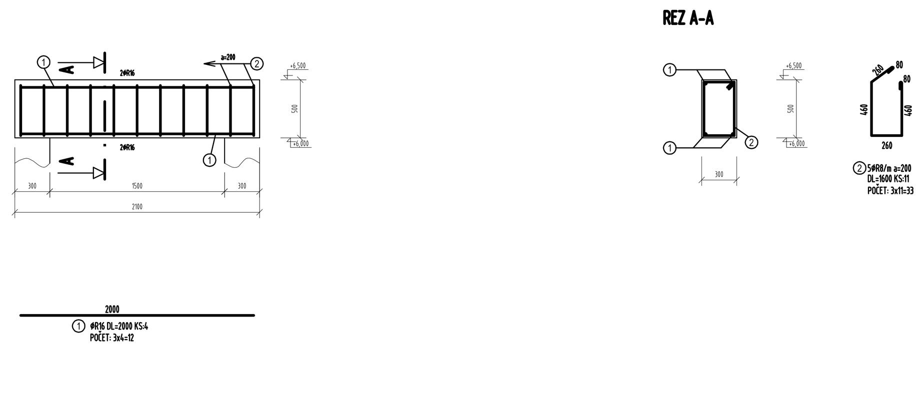

VÝKAZ VÝSTUŽE

OZN.	Č.P.	PROFIL	DLŽKA 1KS (m)	POČET KS	DLŽKA CELKOM (m) 10505 (R) Ø8	Ø12	Ø16
P10	1	R 16	2,000	12			24,000
	2	R 8	1,600	33	52,800		
KS:3							
				m	52,800		24,000
				KG/m	0,395		1,578
CELKOVÁ HMOTNOSŤ				KG	20,856		37,872

POZNÁMKA:
- KRYTIE 25 MM
- VÝSTUŽ PRISPÔSOBIŤ TVARU DEBNENIA

BETÓN C25/30(B30)
OCEĽ 10 505(R)

NADSTAVBA, REKONŠTRUKCIA A ROZŠÍRENIE KAPACITY MATERSKEJ ŠKOLY KRÁĽOVSKÝ CHLMEC — PREKLAD P10: VÝSTUŽ — MIERKA 1 : 25 — Č.V. S.03/10

PREKLAD P7: VÝSTUŽ KS:1
M 1:25

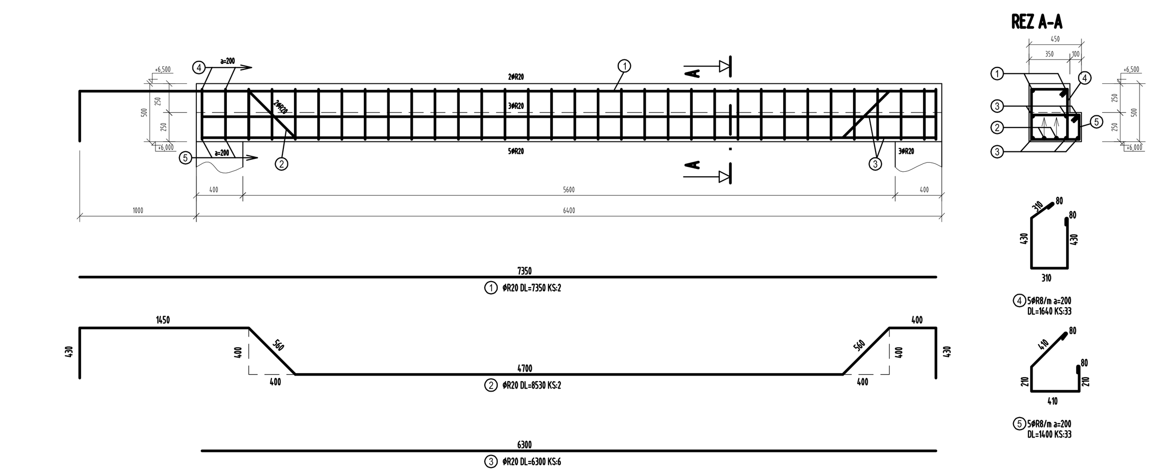

VÝKAZ VÝSTUŽE

OZN.	Č.P.	PROFIL	DLŽKA 1KS (m)	POČET KS	DLŽKA CELKOM (m) 10505 (R) Ø8	Ø12	Ø20
P7	1	R 20	7,350	2			14,700
	2	R 20	8,530	2			17,060
	3	R 20	6,300	6			37,800
	4	R 8	1,640	33	54,120		
	5	R 8	1,400	33	46,200		
KS:1							
				m	100,320		69,560
				KG/m	0,395		2,466
CELKOVÁ HMOTNOSŤ				KG	39,626		171,535

POZNÁMKA:
- KRYTIE 25 MM
- VÝSTUŽ PRISPÔSOBIŤ TVARU DEBNENIA
- PREKLAD JE POTREBNÉ REALIZOVAŤ V 2 FÁZACH BETÓNOVANIA!!!

BETÓN C25/30(B30)
OCEĽ 10 505(R)

NADSTAVBA, REKONŠTRUKCIA A ROZŠÍRENIE KAPACITY MATERSKEJ ŠKOLY KRÁĽOVSKÝ CHLMEC — PREKLAD P7: VÝSTUŽ — MIERKA 1 : 25 — Č.V. S.03/7

PREKLAD P8: VÝSTUŽ KS:1
M 1:25

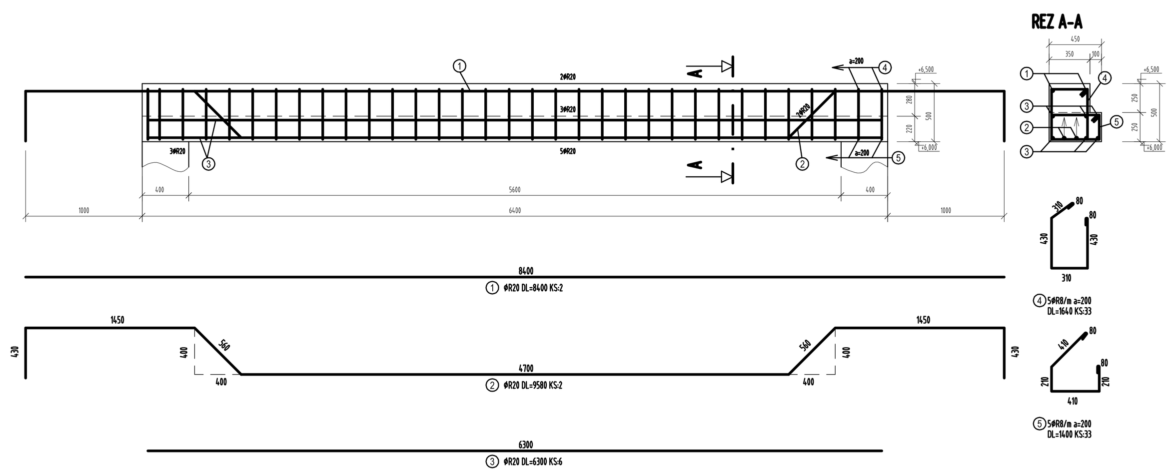

VÝKAZ VÝSTUŽE

OZN.	Č.P.	PROFIL	DLŽKA 1KS (m)	POČET KS	DLŽKA CELKOM (m) 10505 (R) Ø8	Ø12	Ø20
P8	1	R 20	8,400	2			16,800
	2	R 20	9,580	2			19,160
	3	R 20	6,300	6			37,800
	4	R 8	1,640	33	54,120		
	5	R 8	1,400	33	46,200		
KS:1							
				m	100,320		73,760
				KG/m	0,395		2,466
CELKOVÁ HMOTNOSŤ				KG	39,626		181,892

POZNÁMKA:
- KRYTIE 25 MM
- VÝSTUŽ PRISPÔSOBIŤ TVARU DEBNENIA
- PREKLAD JE POTREBNÉ REALIZOVAŤ V 2 FÁZACH BETÓNOVANIA!!!

BETÓN C25/30(B30)
OCEĽ 10 505(R)

NADSTAVBA, REKONŠTRUKCIA A ROZŠÍRENIE KAPACITY MATERSKEJ ŠKOLY KRÁĽOVSKÝ CHLMEC — PREKLAD P8: VÝSTUŽ — MIERKA 1 : 25 — Č.V. S.03/8

PREKLAD P9: VÝSTUŽ KS:1
M 1:25

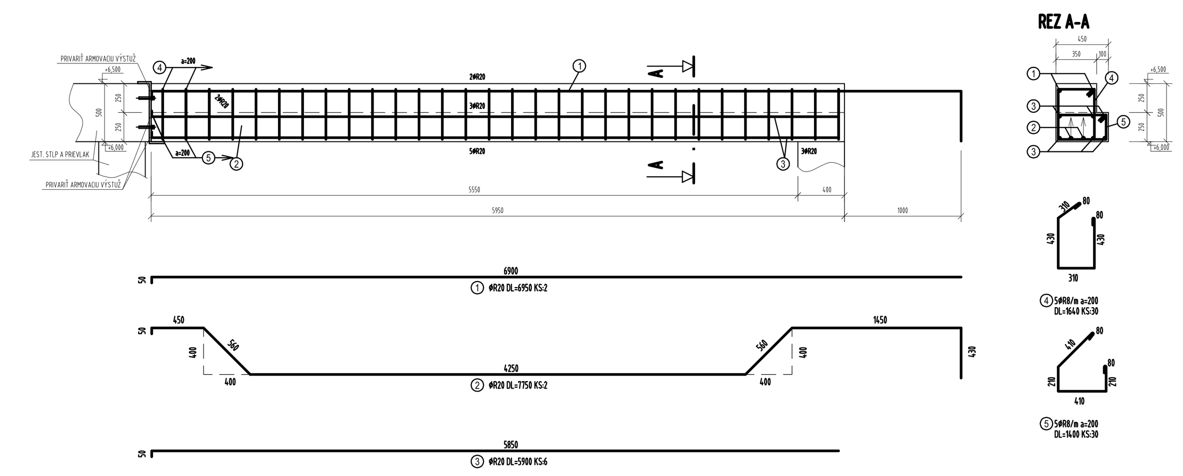

VÝKAZ VÝSTUŽE

OZN.	Č.P.	PROFIL	DLŽKA 1KS (m)	POČET KS	DLŽKA CELKOM (m) 10505 (R) Ø8	Ø12	Ø20
P9	1	R 20	6,950	2			13,900
	2	R 20	7,750	2			15,500
	3	R 20	5,900	6			35,400
	4	R 8	1,640	30	49,200		
	5	R 8	1,400	30	42,000		
KS:1							
				m	91,200		64,800
				KG/m	0,395		2,466
CELKOVÁ HMOTNOSŤ				KG	36,024		159,797

POZNÁMKA:
- KRYTIE 25 MM
- VÝSTUŽ PRISPÔSOBIŤ TVARU DEBNENIA
- PREKLAD JE POTREBNÉ REALIZOVAŤ V 2 FÁZACH BETÓNOVANIA!!!

BETÓN C25/30(B30)
OCEĽ 10 505(R)

NADSTAVBA, REKONŠTRUKCIA A ROZŠÍRENIE KAPACITY MATERSKEJ ŠKOLY KRÁĽOVSKÝ CHLMEC — PREKLAD P9: VÝSTUŽ — MIERKA 1 : 25 — Č.V. S.03/9